主要参数（Main Items）

光学参数规格（Optical Specifications）

NO.	项目(Items)		具体规格(Specification)					
1	F No.		1.61±10%					
2	焦距(Focal-Length)		3.18±5%					
3	光学后焦 (Optical Back Focal Length)		5.37±0.2 (in air)					
4	机械后焦 (Mechanical Back Focal Length)		5.27±0.2 (in air)					
5	镜头总长(TTL)		22.12±0.2 (in air)					
6	像面大小（Image circle)		Φ6.9（MAX)					
7	镜片构成（Lens structure)		1G5P（第一枚镜片为塑胶镜片时，仅可使用酒精擦拭3次） (The first optical lens is plastic lens, could only be wiped with alcohol 3 times)					
8	接口（Mount)		M12*P0.5					
9	镜头与底座螺纹配合扭力 (Clamp Force)		60-600gf-cm					
10	视场角(FOV)	sensor型号	H(水平)		V(垂直)		D(对角)	
		1/2.7"(16:9)	111.4°		58.8°		134°	
		1/2.8"(16:9)	106.9°		56.9°		127.9°	
		1/3"(OV4689)	102.5°		55.2°		122.1°	
11	光学畸变（Optical Distortion)		1/2.7"	-56.00%	1/2.8"	-51.00%	1/3"	-46.00%
12	相对亮度（Relative Illumination)		1/2.7"	41%	1/2.8"	44%	1/3"	47%
13	最大主光线夹角（CRA)		1/2.7'	13.2°	1/2.8"	12.7°	1/3"	12.3°
14	近摄距（M.O.D)		1.8m					
15	解像标准（Resolution)		分辨率（Resolution)： 3840*2160 （8MP）					
16	重量（Weight)		/					
17	操作方法（Operation)		聚焦 (Focus)		手动（Manual)			
			光圈（Iris)		固定（Fixed)			
18	环保&安全（HSF&Safety)		RoHS					

机构参数规格（Mechanical Specifications)

外形尺寸图 （ Dimension Figure）

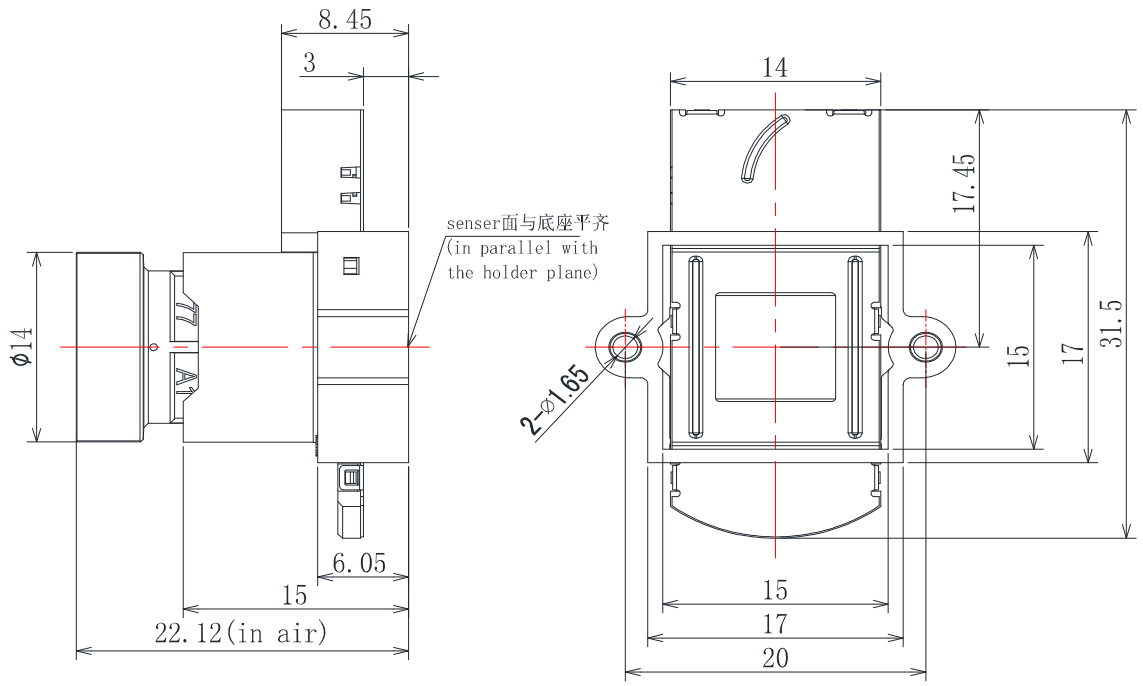

视点图 （Viewpoint Figure）

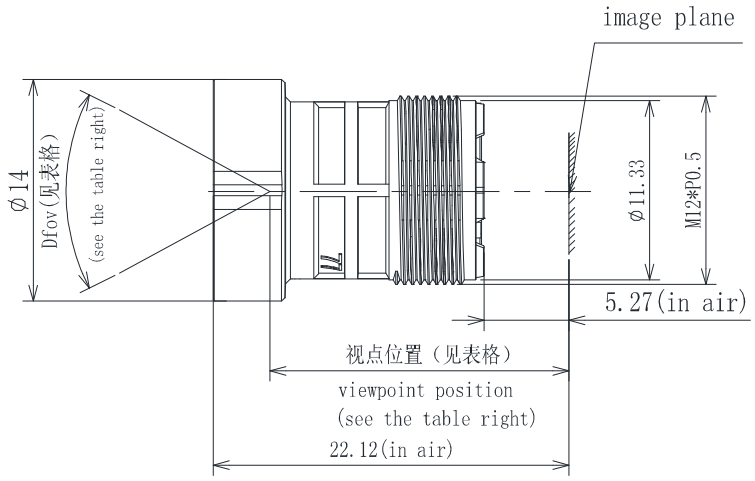

像面大小（image size)		Dfov	视点位置(mm) viewpoint position
(1/2.7"以下芯片) (Sensor format<1/2.7")	Φ4.41	80.91°	17.53
	Φ5.60	106.49°	18.47
	Φ6.00	116.15°	18.80
	Φ6.17	120.48°	18.96
	Φ6.39	126.33°	19.16
	Φ6.61	132.53°	19.39
	Φ7.00	144.80°	19.87

本规格书未注单位(Unit is not indicated in the document)：mm
未注公差(Unmarked Tolerance)：Φ±0.1，L±0.15

IRCUT参数规格（IRCUT Specifications）

NO	项目ITEM	条件Condition	单位Unit	标准Standard
1	产品外形尺寸(Product size)	装配外形(Assembly exterior)	mm	31.5*13.9*1.7
2	开放口径(Openning Aperture)	-	mm	7*7
3	线长(Wire Length)	-	mm	70±5
4	线圈阻抗(Coil Resistance)	20℃	Ω	22±5
5	通电电压(Electric voltage)	参照环境参数规格Refer to the environmental parameter specifications	V	3.5~6.0
6	通电时间(Electric time)	参照环境参数规格Refer to the environmental parameter specifications	ms	100~200
7	推荐驱动条件(Recommend Driving Condition)	参照环境参数规格Refer to the environmental parameter specifications	-	端口电压Port voltage：3.5V驱动秒时Driving time：100ms

备注：产品通正反向电压，通断电时间为：通电100ms~200ms，断电30s-60s，不通电时滤光片保持不动。
Note: Positive and negative voltage. Time: power on 100ms ~200ms, power off 30s-60s. Filter does not move when power is off

滤光片规格(IR Filter Specifications)

红外波光片（IR Filter）	尺寸（Size）	8.2mm*7.6mm*0.21mm
	镀膜规格(Coating Spec)	350nm~380nm Tave＜3%
		420nm±10nm T=50% 斜率20%-80%＜20nm
		440nm~600nm T＞85%，Tave＞93%
		645nm±10nm T=50%，斜率80%-20%＜20nm
		680nm T＜5%
		700nm~950nm Tave<1% T<1%
白片波光片（Dummy Glass）	尺寸（Size）	8.2mm*7.6mm*0.21mm
	镀膜规格(Coating Spec)	420nm~950nm T>92% Tave>96%

切换模式(Switch type)

区分 Distinction	黑线Black line	红线Red line	状态State
极性Polarity	(+)	(-)	白玻璃片工作（夜晚）Dummy glass work
	(-)	(+)	红外滤光片工作（白天）IR Filters work

端子定义terminal：

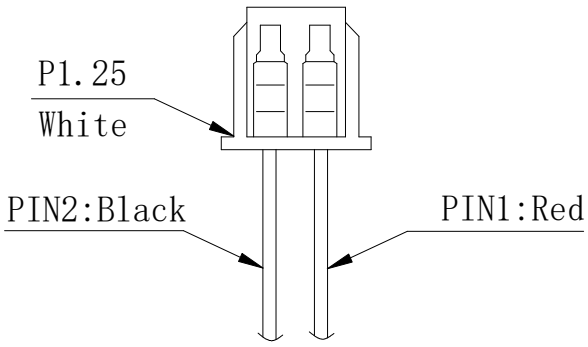

接线示意图wiring diagram：

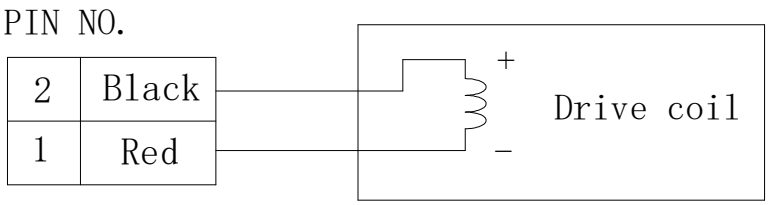

光学检测标准（Optical Performance）

No.	检测项目（Items）	描述（Description)
1	解像力（Resolution)	1.1：TV实拍解像条件（Condition) A:Chart:社内实拍chart B：拍摄距离（Distance）：5.5m±2cm 1.2：拍摄方法(Method) A:旋转镜头调焦得到最清晰的像面中心(Adjust the machine interface to get the most clear image plane center) 1.3：拍摄标准(Criteria) 8MP: 拍摄（resolution test）中心2mm牛顿环两对干涉纹清晰，100线清晰可辨；四周75线清晰可辨；
2	外观标准 (Appearance Standards)	2.1镜头内污（LENS DUST) A:规格 60-40 伤痕：宽度 <60um，长度和 <D/2, ≤15um不计； 脏污：单点直径〈400um, 200~400um点 ≤3个 ≤200 um不计。 2.2其他外观(Other appearance) 外表面颜色均匀，无明显缺陷、污渍、异物伸出、明显划伤和收缩；胶水不得溢入有效通光内。 2.1 LENS DUST A: Specification 60-40 Scratch：width<60um，total length<D/2, ≤15um ignored; Smudge：Single dot diameter <400um,200~400um dot ≤3 pcs ,≤200 umignored. 2.2 Other appearance Outside surface uniform color; no visible flaws, stains, foreign bodies extended, obvious scratch or contraction; no glue spill into the effective aperture.

环境参数规格（Environment Specifications）

No.	环境描述（Items)	条件(Description)
1	存放环境（Storage condition)	-30℃~+80℃；10-90%RH（No condensing)
2	工作环境（Operation condition)	-20℃~+60℃；10-90%RH（No condensing)