产品规格书
Product Specification

型号:
(Model Name）: YT0.95-4I

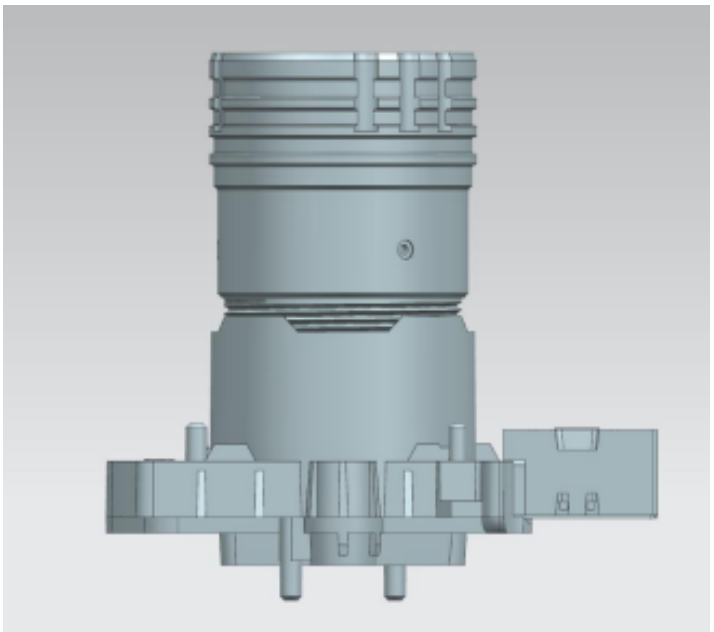

图片仅供参考
picture only for your referrence

光学参数规格（Optical Specifications）

NO.	项目(Items)		Specification					
1	F No.		0.95±5%					
2	焦距(Focal-Length)		4 ±5%					
3	光学后焦 (Optical Back Focal Length)		5.72±0.1 (in air)					
4	机械后焦 (Mechanical Back Focal Length)		5.58±0.2 (in air)					
5	镜头总长(TTL)		31.96±0.2（in air）					
6	像面大小（Image circle)		Φ6.6(1/2.7"）（MAXΦ6.9)					
7	镜片构成（Lens structure)		5G4P					
8	接口（Mount)		M16*P0.5					
9	镜头与底座螺纹配合扭力 (Clamp Force)		60-600gf-cm					
10	视场角(FOV)	sensor型号	H(水平）		V(垂直）		D(对角）	
		1/2.7"	92.3° ±5%		48.7° ±5%		109.9° ±5%	
		1/2.8"	88.4° ±5%		47° ±5%		105.2° ±5%	
		1/2.9"	84.8° ±5%		45.3° ±5%		100.5° ±5%	
11	光学畸变（Optical Distortion)		1/2.7"	-40.8%	1/2.8"	-37.5%	1/2.9"	-34.4%
12	相对亮度 (Relative Illumination)		1/2.7"	59.0%	1/2.8"	60.0%	1/2.9"	63.0%
13	最大主光线夹角（CRA)		1/2.7"	8.3°	1/2.8"	8.1°	1/2.9"	7.8°
14	近摄距（M.O.D)		0.2m					
15	解像标准（Resolution)		分辨率（Resolution)： 1920×1080 （2MP）					
			投影出： 中心：160本清晰;⌀4.5:125本清晰；⌀6:63本线条分开，1/2拖影即可； center:160lp/mm clear;⌀4.5:125lp/mm clear；⌀6:63lp/mm lines separate apart，1/2 smear					
16	重量（Weight)		19.6g					
17	操作方法（Operation)		聚焦 (Focus)		自动（AUTO)			
			光圈 (Iris)		固定 (Fixed)			
18	环保&安全（HSF&Safety)		RoHS					

机构参数规格（Mechanical Specifications)

外形尺寸图 （ Dimension Figure）

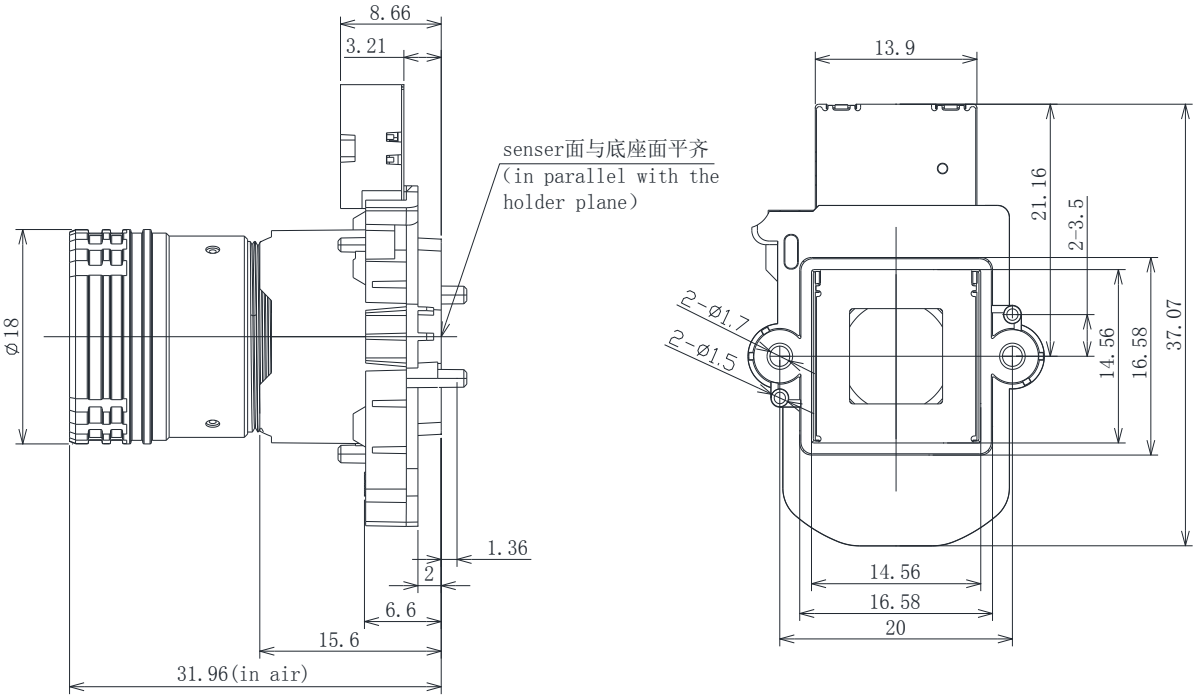

视点图 （Viewpoint Figure）

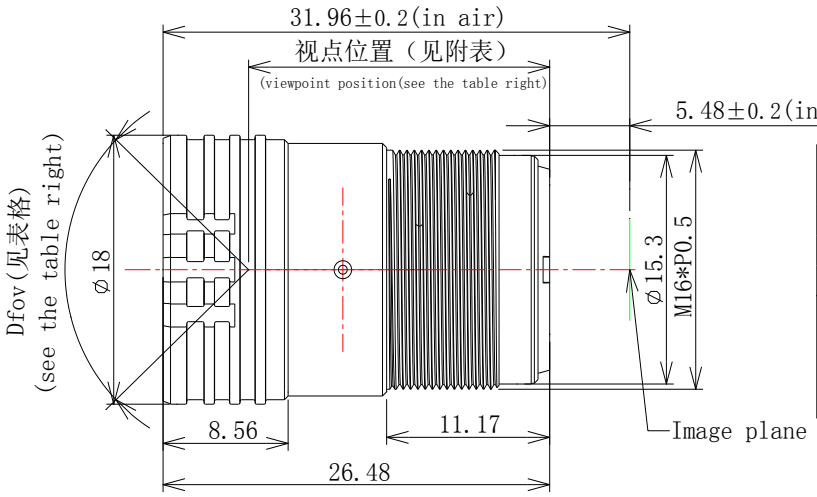

像面大小(Format)		Dfov	视点位置(mm) (viewpoint position)
(1/2.7 以下镜头) (lens format<1/2.7")	Ø4.4	67.62°	25.40
	Ø5.6	89.13°	26.74
	Ø6.0	97.02°	27.18
	Ø6.17	100.53°	27.37
	Ø6.39	105.24°	27.62
	Ø6.6	109.94°	27.87
	Ø7.0	119.64°	28.98

本规格书未注单位(Unit is not indicated in the document)：mm
未注公差(Unmarked Tolerance)：Φ±0.1，L±0.15

IRCUT参数规格（IRCUT Specifications）

NO	项目ITEM	条件Condition	单位Unit	标准Standard
1	产品外形尺寸(Product size)	装配外形(Assembly exterior)	mm	35*14*1.9
2	开放口径(Openning Aperture)	-	mm	8*7.8
3	线长(Wire Length)	-	mm	70±5
4	线圈阻抗(Coil Resistance)	20℃	Ω	22±5
5	通电电压(Electric voltage)	参照环境参数规格Refer to the environmental parameter specifications	V	3.5~6.0
6	通电时间(Electric time)	参照环境参数规格Refer to the environmental parameter specifications	ms	100~200
7	推荐驱动条件(Recommend Driving Condition)	参照环境参数规格Refer to the environmental parameter specifications	-	端口电压Port voltage：3.5V驱动秒时Driving time：100ms

备注：产品通正反向电压，通断电时间为：通电100ms~200ms，断电30s-60s，不通电时滤光片保持不动。

Note: Positive and negative voltage. Time: power on 100ms ~200ms, power off 30s-60s. Filter does not move when power is off

滤光片规格(IR Filter Specifications)

红外波光片（IR Filter）	尺寸（Size)mm	9.2*8.1*0.26
	镀膜规格(Coating Spec)	350nm~380nm　Tave＜3%
		420nm±10nm　T=50% 斜率20%~80%＜20nm
		440nm~600nm　T＞85%　Tave＞93%
		645nm±10nm　T=50%　斜率80%~20%＜20nm
		680nm　T＜5%
		700nm~950nm　Tave＜1%　T＜1%
白片波光片（Dummy Glass）	尺寸（Size)mm	9.2*8.1*0.21
	镀膜规格(Coating Spec)	420nm~950nm　T＞85%　Tave＞92%

切换模式(Switch type)

区分 Distinction	红线Red line	黑线Black line	状态State
极性Polarity	(-)	(+)	白玻璃片工作（夜晚）Dummy glass work
	(+)	(-)	红外滤光片工作（白天）IR Filters work

端子定义terminal：

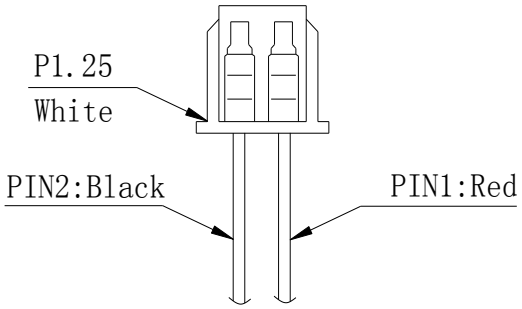
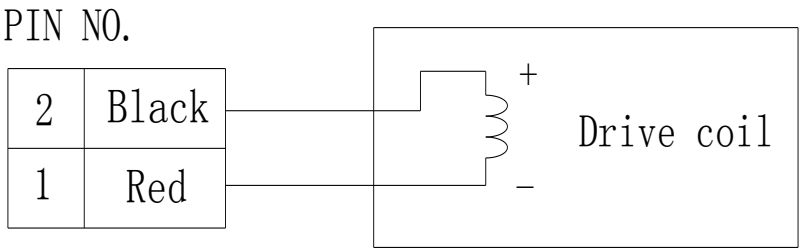
接线示意图wiring diagram：