产品规格书
Product Specification

型号:
(Model Name）: YT1.0-6I

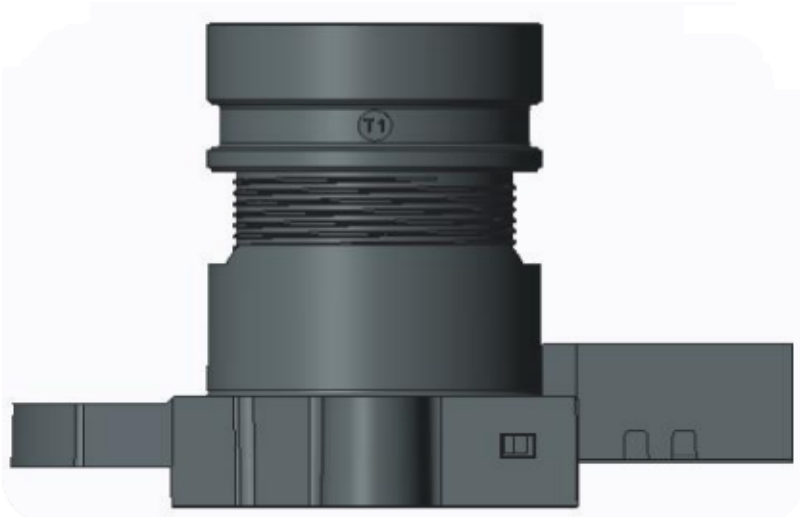

图片仅供参考
picture only for your reference

光学参数规格（Optical Specifications）

<table>
<tr><th>NO.</th><th colspan="2">项目(Items)</th><th colspan="6">具体规格（Specification）</th></tr>
<tr><td>1</td><td colspan="2">F No.</td><td colspan="6">1.0±10%</td></tr>
<tr><td>2</td><td colspan="2">焦距(Focal-Length)</td><td colspan="6">6.0 ±5%</td></tr>
<tr><td>3</td><td colspan="2">光学后焦
(Optical Back Focal Length)</td><td colspan="6">4.79±0.2 (in air)</td></tr>
<tr><td>4</td><td colspan="2">机械后焦
(Mechanical Back Focal Length)</td><td colspan="6">4.11±0.2 (in air)</td></tr>
<tr><td>5</td><td colspan="2">镜头总长(TTL)</td><td colspan="6">22.20±0.2（in air）</td></tr>
<tr><td>6</td><td colspan="2">像面大小（Image circle)</td><td colspan="6">Φ6.8（MAX)</td></tr>
<tr><td>7</td><td colspan="2">镜片构成（Lens structure)</td><td colspan="6">3G3P（第一枚镜片为塑胶镜片时，仅可使用酒精擦拭3次）
(The first optical lens is plastic lens, could only be wiped with alcohol 3 times)</td></tr>
<tr><td>8</td><td colspan="2">接口（Mount)</td><td colspan="6">M12*P0.5</td></tr>
<tr><td>9</td><td colspan="2">镜头与底座螺纹配合扭力
(Clamp Force)</td><td colspan="6">60-600gf-cm</td></tr>
<tr><td rowspan="4">10</td><td rowspan="4">视场角(FOV)</td><td>sensor型号</td><td colspan="2">H(水平）</td><td colspan="2">V(垂直）</td><td colspan="2">D(对角）</td></tr>
<tr><td>1/2.7"(16:9)</td><td colspan="2">57.2°</td><td colspan="2">31.4°</td><td colspan="2">66.5°</td></tr>
<tr><td>1/2.8"(16:9)</td><td colspan="2">55.2°</td><td colspan="2">30.3°</td><td colspan="2">64.1°</td></tr>
<tr><td>1/2.9"(16:9)</td><td colspan="2">53.2°</td><td colspan="2">29.2°</td><td colspan="2">61.6°</td></tr>
<tr><td>11</td><td colspan="2">光学畸变（Optical Distortion)</td><td>1/2.7"</td><td>-16.4%</td><td>1/2.8"</td><td>-15.3%</td><td>1/2.9"</td><td>-14.2%</td></tr>
<tr><td>12</td><td colspan="2">相对亮度（Relative Illumination)</td><td>1/2.7"</td><td>39%</td><td>1/2.8"</td><td>41%</td><td>1/2.9"</td><td>43%</td></tr>
<tr><td>13</td><td colspan="2">最大主光线夹角（CRA)</td><td>1/2.7"</td><td>14.3°</td><td>1/2.8"</td><td>13.9°</td><td>1/2.9"</td><td>13.4°</td></tr>
<tr><td>14</td><td colspan="2">近摄距（M.O.D)</td><td colspan="6">0.2m</td></tr>
<tr><td>15</td><td colspan="2">解像标准（Resolution)</td><td colspan="6">分辨率（Resolution)：　1920*1080　（2MP）</td></tr>
<tr><td>16</td><td colspan="2">重量（Weight)</td><td colspan="6">/</td></tr>
<tr><td rowspan="2">17</td><td rowspan="2" colspan="2">操作方法（Operation)</td><td colspan="2">聚焦 (Focus)</td><td colspan="4">手动（Manual)</td></tr>
<tr><td colspan="2">光圈 (Iris)</td><td colspan="4">固定（Fixed)</td></tr>
<tr><td>18</td><td colspan="2">环保&安全（HSF&Safety)</td><td colspan="6">RoHS</td></tr>
</table>

机构参数规格（Mechanical Specifications)

外形尺寸图 （ Dimension Figure）

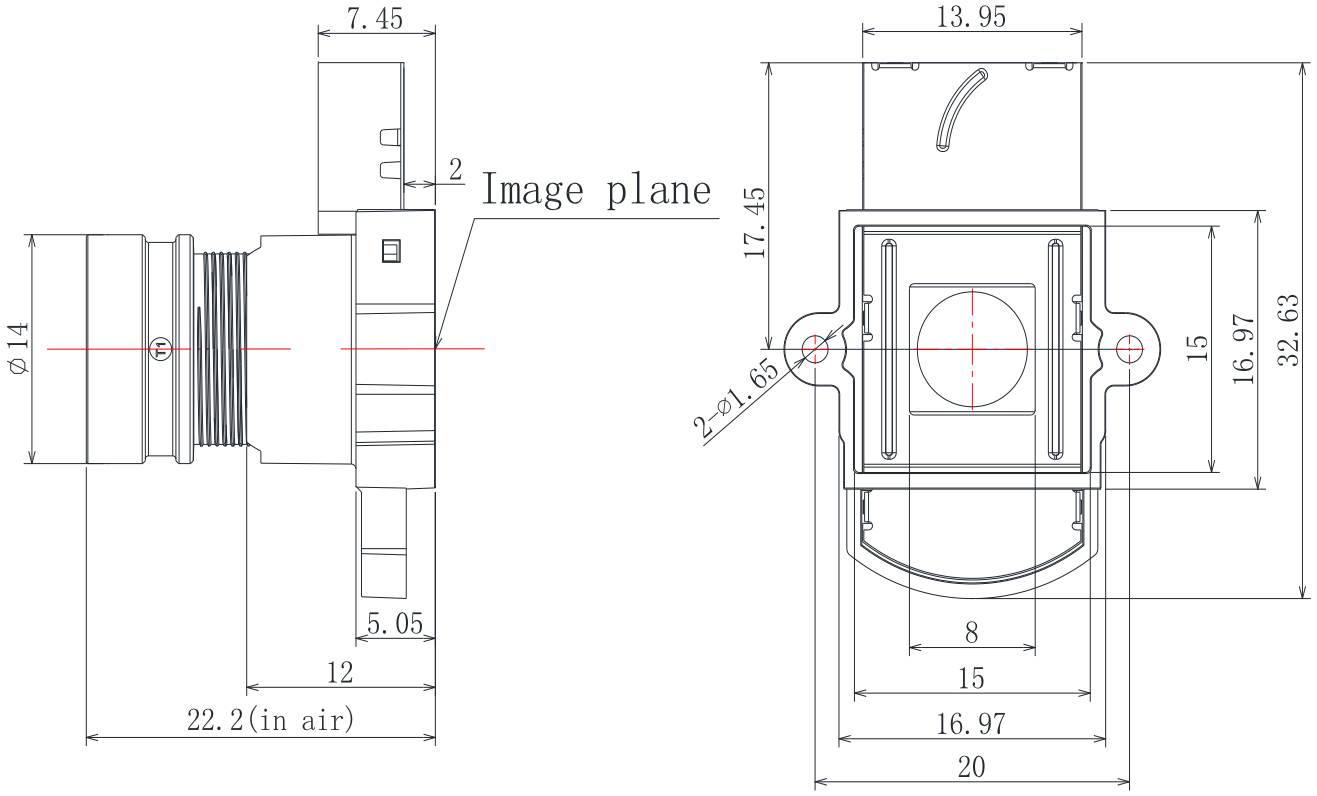

视点图 （Viewpoint Figure）

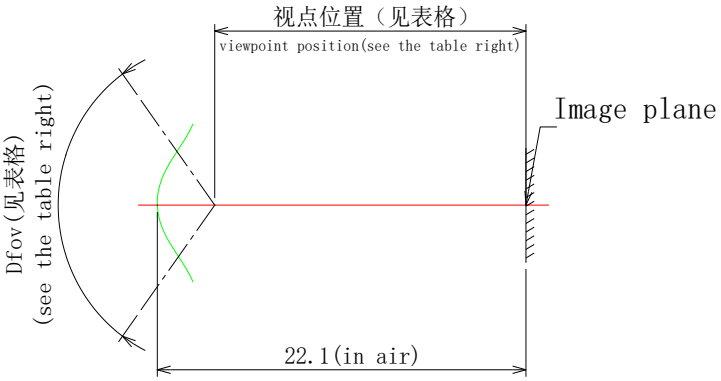

像面大小(image size)		Dfov	视点位置(mm) (viewpoint position)
(1/2.7 以下芯片) (Sensor format<1/2.7")	Ø4.41	43.2°	12.6
	Ø5.6	55.5°	14.53
	Ø6.0	59.8°	15.04
	Ø6.17	61.6°	15.25
	Ø6.39	64.1°	15.51
	Ø6.61	66.5°	15.75
	Ø7.0	70.8°	16.15

未注公差(Unmarked Tolerance)：Φ±0.1，L±0.15
本规格书未注单位(Unit is not indicated in the document.)：mm

IR-CUT参数规格（IRCUT Specification）

NO	项目ITEM	条件Condition	单位Unit	标准Standard
1	产品外形尺寸(Product size)	装配外形(Assembly exterior)	mm	31.5*14*1.7
2	开放口径(Openning Aperture)	-	mm	7.1*7.1
3	线长(Wire Length)	-	mm	70±5
4	线圈阻抗(Coil Resistance)	20℃	Ω	22±5
5	通电电压(Electric voltage)	参照环境参数规格Refer to the environmental parameter specifications	V	3.5~6.0
6	通电时间(Electric time)	参照环境参数规格Refer to the environmental parameter specifications	ms	100~200
7	推荐驱动条件(Recommend Driving Condition)	参照环境参数规格Refer to the environmental parameter specifications	-	端口电压Port voltage：3.5V驱动秒时Driving time：100ms

备注：产品通正反向电压，通断电时间为：通电100ms~200ms，断电30s-60s，不通电时滤光片保持不动。

Note: Positive and negative voltage. Time: power on 100ms ~200ms, power off 30s-60s. Filter does not move when power is off

滤光片规格(IR Filter Specifications)

红外波光片（IR Filter）	尺寸（Size）	8.2mm*7.6mm*0.26mm
		420nm±10nm　T=50% 斜率20%-80%＜20nm
		440nm~600nm　T＞85%，Tave＞92%
		645nm±10nm　T=50%，斜率80%-20%＜20nm
		750nm~950nm Tave<1%　T<1%
白片波光片（Dummy Glass）	尺寸（Size）	8.2mm*7.6mm*0.21mm
	镀膜规格(Coating Spec)	430nm~950nm　T>90%　Tave>95%

切换模式(Switch type)

区分 Distinction	黑线Black line	红线Red line	状态State
极性Polarity	(+)	(-)	白玻璃片工作（夜晚）Dummy glass work
	(-)	(+)	红外滤光片工作（白天）IR Filters work

端子定义terminal：

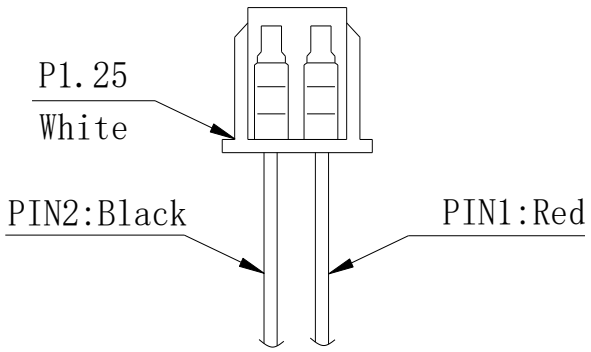
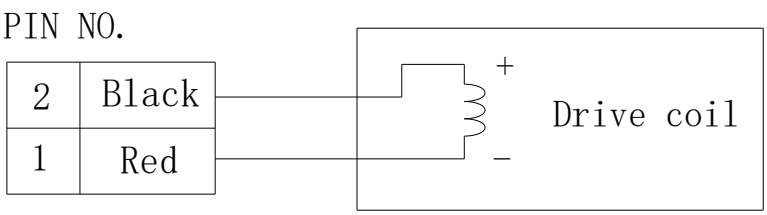
接线示意图wiring diagram：