产品规格书
Product Specification

型号:
(Model Name）: YT1.6-3.5C-8MP

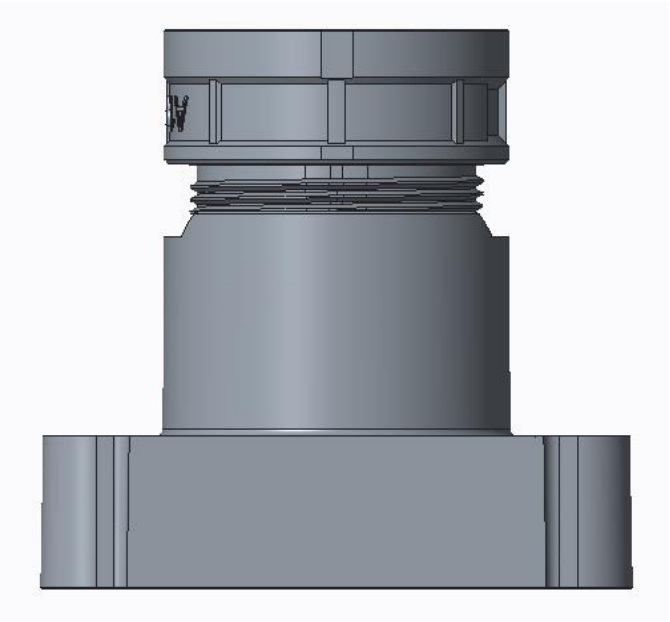

主要参数（Main Items）

光学参数规格（Optical Specifications）

<table>
<tr><th>NO.</th><th colspan="2">项目(Items)</th><th colspan="6">具体规格（Specification）</th></tr>
<tr><td>1</td><td colspan="2">F No.</td><td colspan="6">1.64±10%</td></tr>
<tr><td>2</td><td colspan="2">焦距(Focal-Length)</td><td colspan="6">3.47±5%</td></tr>
<tr><td>3</td><td colspan="2">光学后焦
(Optical Back Focal Length)</td><td colspan="6">5.145±0.1 (in air)</td></tr>
<tr><td>4</td><td colspan="2">机械后焦
(Mechanical Back Focal Length)</td><td colspan="6">4.96±0.2 (in air)</td></tr>
<tr><td>5</td><td colspan="2">镜头总长(TTL)</td><td colspan="6">22.23±0.2（in air）</td></tr>
<tr><td>6</td><td colspan="2">像面大小（Image circle)</td><td colspan="6">φ7.57（MAX)</td></tr>
<tr><td>7</td><td colspan="2">镜片构成（Lens structure)</td><td colspan="6">1G6P（第一枚镜片为塑胶镜片时，仅可使用酒精擦拭3次）
(The first optical lens is plastic lens, could only be wiped with alcohol 3 times)</td></tr>
<tr><td>8</td><td colspan="2">接口（Mount)</td><td colspan="6">M12*P0.5</td></tr>
<tr><td>9</td><td colspan="2">镜头与底座螺纹配合扭力
(Clamp Force)</td><td colspan="6">60-600gf.cm</td></tr>
<tr><td rowspan="4">10</td><td rowspan="4">视场角(FOV)</td><td>sensor型号</td><td colspan="2">H(水平)</td><td colspan="2">V(垂直)</td><td colspan="2">D(对角)</td></tr>
<tr><td>1/2.5"(16:9)</td><td colspan="2">113.1°</td><td colspan="2">59.3°</td><td colspan="2">138.7°</td></tr>
<tr><td>1/2.7"(16:9)</td><td colspan="2">100.3°</td><td colspan="2">53.8°</td><td colspan="2">119.7°</td></tr>
<tr><td>1/2.8"(16:9)</td><td colspan="2">96.3°</td><td colspan="2">52.0°</td><td colspan="2">114.3°</td></tr>
<tr><td>11</td><td colspan="2">光学畸变（Optical Distortion)</td><td>1/2.5"</td><td>-61%</td><td>1/2.7"</td><td>-50%</td><td>1/2.8"</td><td>-46%</td></tr>
<tr><td>12</td><td colspan="2">相对亮度（Relative Illumination)
（理论值，仅供参考）</td><td>1/2.5"</td><td>42%</td><td>1/2.7"</td><td>49%</td><td>1/2.8"</td><td>51%</td></tr>
<tr><td>13</td><td colspan="2">最大主光线夹角（CRA)
（理论值，仅供参考）</td><td>1/2.5"</td><td>14.0°</td><td>1/2.7"</td><td>12.8°</td><td>1/2.8"</td><td>12.4°</td></tr>
<tr><td>14</td><td colspan="2">近摄距（M.O.D)</td><td colspan="6">1.8m</td></tr>
<tr><td>15</td><td colspan="2">分辨率（Resolution)</td><td colspan="6">3840*2160 （8MP）</td></tr>
<tr><td>16</td><td colspan="2">重量（Weight)</td><td colspan="6">/</td></tr>
<tr><td rowspan="2">17</td><td rowspan="2" colspan="2">操作方法（Operation)</td><td colspan="3">聚焦 (Focus)</td><td colspan="3">手动（Manual)</td></tr>
<tr><td colspan="3">光圈 (Iris)</td><td colspan="3">固定（Fixed)</td></tr>
<tr><td>18</td><td colspan="2">环保&安全（HSF&Safety)</td><td colspan="6">RoHS</td></tr>
</table>

机构参数规格（Mechanical Specifications)

外形尺寸图 （ Dimension Figure）

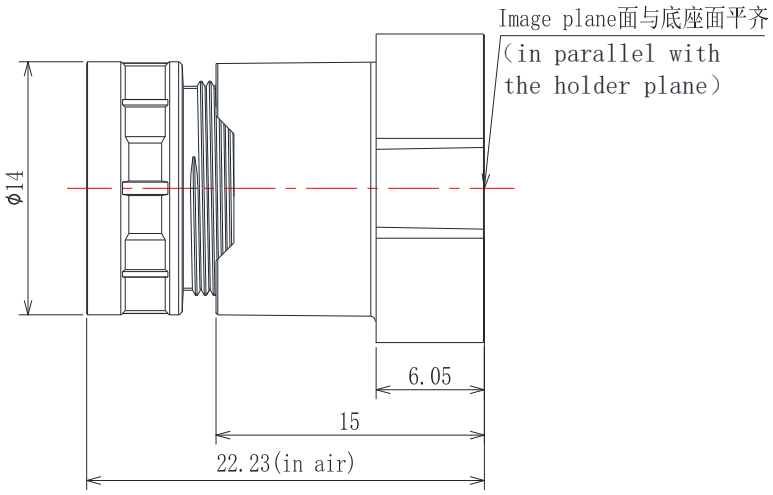

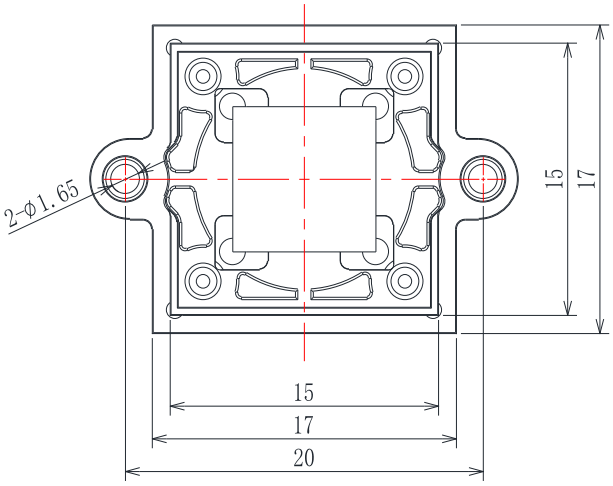

视点图 （Viewpoint Figure）

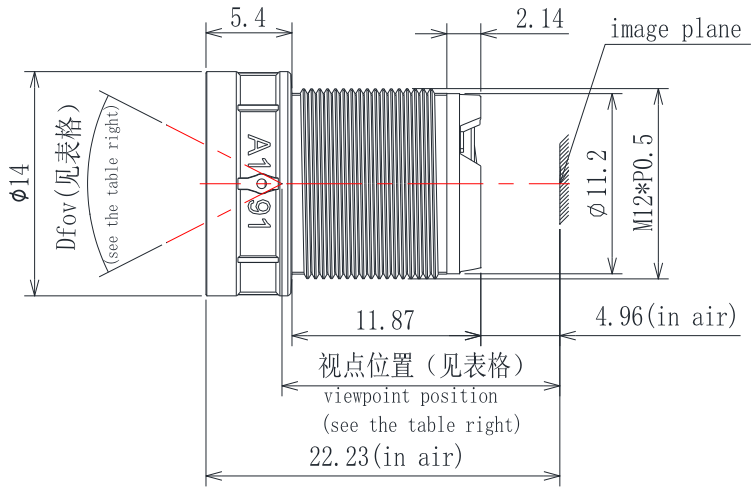

像面大小（image size)		Dfov	视点位置(mm) viewpoint position
(1/2.5"以下sensor) (sensor format<1/2.8")	Φ4.30	72.20°	17.44
	Φ4.40	74.00°	17.51
	Φ5.60	96.97°	18.38
	Φ5.70	99.04°	18.46
	Φ6.00	105.46°	18.70
	Φ6.17	109.26°	18.84
	Φ6.39	114.38°	19.03
	Φ6.60	119.54°	19.22
	Φ7.00	130.37°	19.64
	Φ7.10	133.36°	19.76

未注公差(Unmarked Tolerance)：Φ±0.1，L±0.15
本规格书未注单位(Unit is not indicated in the document.)：mm

IR-FILTER 规格参数 （IR-FILTER Specifications）

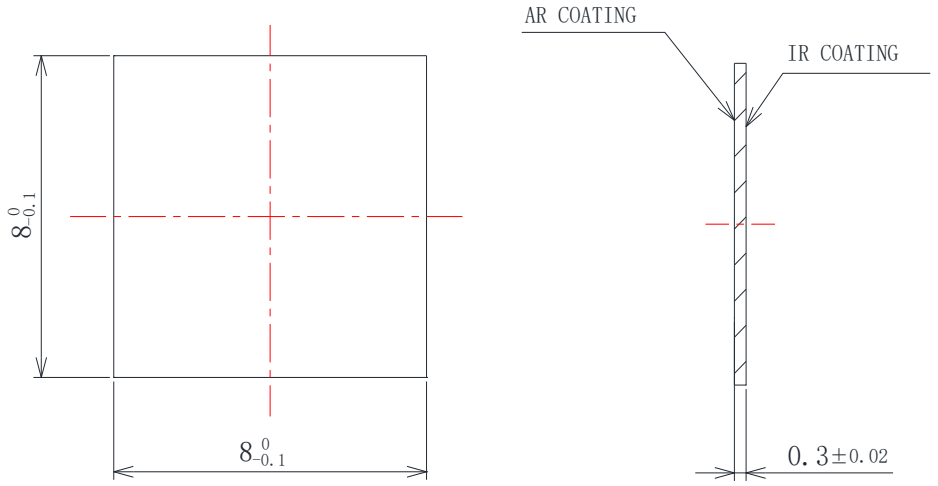

镀膜要求:6

	波长(nm)	Transmission(%)
IR	350-380	Tave<3%
	390±10	T=50% 斜率20%-80%<20nm
	410-600	T>85% ,Tave>93%
	645±10	T=50% 斜率20%-80%<20nm
	680	T<5%
	700-950	Tave<1% T<1%
AR	430-635	R<0.8%

信赖性要求:

阶段	温度	相对湿度	保温时间
1	+85° C	85%	48小时
2	+100° C	0%	24小时
3	-20° C	0%	24小时
4	室温	室内状态	24小时
要求：实验前后分光特性不允许出现变化，实验后膜层不能出现剥落及裂纹 。			

环境参数规格（Environment Specifications）

No.	环境描述（Items）	条件(Description)
1	存放环境（Storage condition）	-30℃~+80℃；10-90%RH（No condensing)
2	工作环境（Operation condition）	-20℃~+60℃；10-90%RH（No condensing)