主要参数（Key Parameters）

光学参数规格（Optical Specifications）

NO.	项目(Items)		具体规格（Specification）			备注（Note）
1	F No.		F2.8-F16±10%			
2	焦距(Focal-Length)		26.1mm±5%			At MOD.
			24.6mm±5%			At infinity.
3	光学后焦 (Optical Back Focal Length)		12.07±0.2 (in air)			At MOD, In air..
			12.07±0.2 (in air)			At infinity, In air..
4	法兰后焦 (Flange Back Focal Length)		17.526±0.2 (in air)			At MOD, In air.
			17.526±0.2 (in air)			At infinity, In air.
5	镜头总长(TTL)		59.37±0.2（in air)			At MOD, In air.
			51.87±0.2（in air)			At infinity,In air.
6	像面大小（Image circle)		Φ9.5（MAX)			1/1.8"
7	镜片构成（Lens structure)		5groups，7elements			
8	接口（Mount)		C 接口			
9	视场角(FOV)	sensor型号	H(水平)	V(垂直)	D(对角)	sensor尺寸
		1/3"	10.7°	8.0°	13.3°	At 0.5m.For 1/3” (D：6mm，H:4.8mm，V：3.6mm)Sensor.
		1/2"	14.2°	10.7°	17.7°	At 0.5m.For 1/2” (D：8mm，H:6.4mm，V：4.8mm)Sensor.
		1/1.8"	16.4°	11.0°	19.8°	At 0.5m.For 1/1.8” (D：8.96mm，H:7.37mm，V：4.92mm)Sensor.
10	光学畸变（Optical Distortion)		-0.41%			At MOD.
			-0.02%			At 0.5m..
11	TV畸变（TV Distortion)		-0.15%			At MOD.
			-0.006%			At 0.5m.
12	相对亮度（Relative Illumination)		94%			At the edge of the max image circle .
13	最大主光线夹角（CRA)		5.32°			At the edge of the max image circle .
14	近摄距（M.O.D)		0.1m			
15	前螺纹规格（Filter Thread)		M25.5*P0.5			
16	重量（Weight)		48.02g			
17	环保&安全（HSF&Safety)		RoHS			

机构参数规格（Mechanical Specifications)

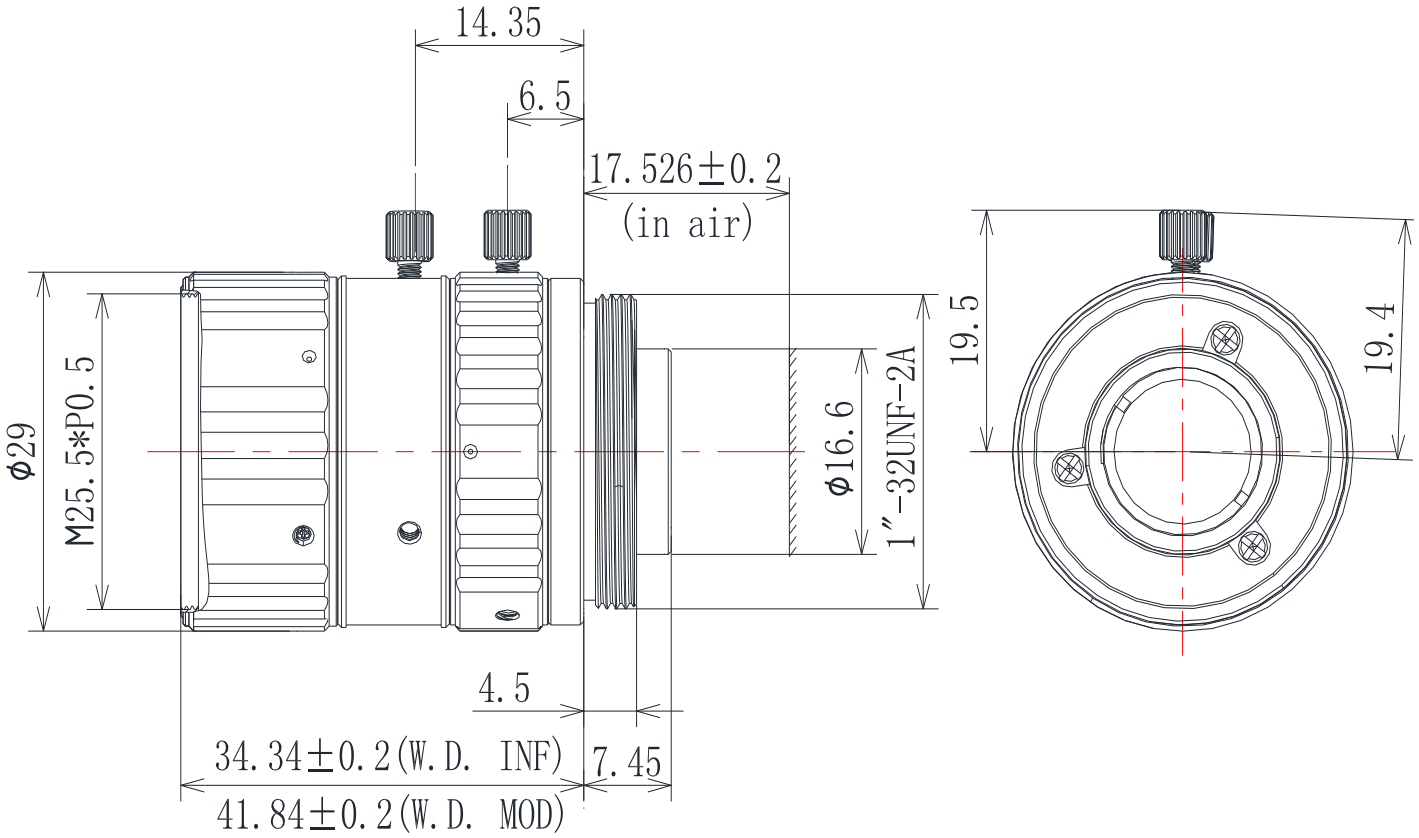

项目	物距	角度
光圈调节环角度	F2.8-F16	62.2°
物调环角度	MOD-INF	257°

未注公差(Tolerance)： Φ±0.1，L±0.15
未注单位(Unit)：mm

光学检测标准（Optical Performance Testing Standard）

No.	检测项目（Items）	描述（Description)
1	解像力（Resolution)	1.1：TV实拍解像条件（Condition) A:Chart： 6007专用chart B:拍摄距离(Distance)：W.D.=520mm 1.2：拍摄方法(Method) A:旋转镜头调焦得到最清晰的像面中心后回调至像面均匀 1.3：拍摄标准(Criteria) W.D.=520mm 拍摄（resolution test）中心≥1800本 ，0.7Y≥1800本，边缘≥1000本 （Center ≥ 1800lines，0.7Y ≥ 1800lines，Brink≥ 1000lines）
2	外观标准 (Appearance Standards)	2.1镜头内污（LENS DUST) A:规格 60-40 伤痕 ：宽度 <60um，长度和 <D/2, ≤15um不计 ； 脏污 ：单点直径 <400um,200~400um点 ≤3个, ≤200um不计。 2.2其他外观(Other appearance) 外表面颜色均匀，无明显缺陷、污渍、异物伸出、明显划伤和收缩；胶水不得溢入有效通光内。 2.1 LENS DUST A: Specification 60-40 Scratch：width<60um，total length<D/2, ≤15um ignored; Smudge：Single dot diameter <400um,200~400um dot ≤3 pcs，≤200um ignored. 2.2 Other appearance Outside surface uniform color; no visible flaws, stains, foreign bodies extended, obvious scratch or contraction; no glue spill into the effective aperture.

环境参数规格（Environment Specifications）

No.	环境描述（Items)	条件(Description)
1	存放环境（Storage condition)	-40℃~+85℃；10-90%RH（No condensing)
2	工作环境（Operation condition)	-20℃~+60℃；10-90%RH（No condensing)

信赖性要求（Reliability Requirement）

No.	项目（ITEM)	测试条件(CONDITION)
1	高温存储试验 STORAGE TEST AT HIGH TEMPERATURE	镜头在85℃温度中存放48小时，之后再存放在常温常湿环境中恢复6小时候，所有规格满足规定要求 All specifications meet the requirements after lens is exposed to 85℃ for 48 hours and then to normal temperature/humidity for 6 hours
2	低温存储试验 STORAGE TEST AT LOW TEMPERATURE	镜头在-40℃温度中存放48小时，之后再存放在常温常环境中恢复6小時後，所有规格满足规定要求 All specifications meet the requirements after lens is exposed to -40℃ for 48 hours and then to normal temperature/humidity for 6 hours
3	高温高湿试验 HIGH TEMPERATURE/HIGH HUMIDITY CHARACTERISTIC	镜头在温度60℃/湿度95%条件下存放48小时，之后再存放在常温常湿环境中恢复6小时后，所有规格满足规定要求 All specifications meet the requirements after lens is exposed to +60℃/95%RH for 48 hours and then to normal temperature/humidity for 6 hours
4	热冲击试验 TEMPERATURE CYCLE TEST	镜头在-40℃条件下保持30分钟，然后升温至+70℃，稳定后保持30分钟作为一个周期，共10个循环。之后再存放在常温常湿环境中恢复6个小时候，所有规格满足规定要求 Lens is exposed to -40℃ for 30min, then heated to +70°C and kept for 30 minutes as one cycle, 10 cycle shall be performed and then to normal temperature/humidity for 6 hours.All specifications meet the specified requirements after that

信赖性要求（Reliability Requirement）

No.	项目（ITEM)	测试条件(CONDITION)
5	振动试验 VIBRATION TEST	镜头在振幅为 3.5mm、频率为 10-55-10 Hz 的正弦波参数下，在三个互相垂直的轴线上依次振动3个循环，每个轴向5分钟后，镜头无松动并满足所有规格要求 All specifications meet the requirements after lens is subjected to the sine wave of 3.5mm amplitude and 10-55-10 Hz,three circulations and 5 min for each directions. 镜头在功率谱密度为0.01G²/HZ、频率为50-2000HZ的随机振动状态下，在3个相互垂直的轴线上依次振动1.5h后，镜头无松动并满足所有规格要求 All specifications meet the requirements after lens is subjected to the stochastic wave of 0.01G²/HZ PSD and 50-2000HZ，three circulations and 90 min for each directions.
6	跌落试验 SHOCK TEST	按包装仕样进行包装后镜头，在距木质地板1.0米处，按1角3棱6面自由跌落各5次，镜头无松动并满足所有规格要求 Packing lens according to instructions,lens dropped onto the wooden plate from a height of 1.0 meter ,onto one corner,three edges and six suifaces, 5 times. All specifications meet the requirements after that.